Сборка для установки КАРУСЕЛЬ 3/4 GIFF D=750 ХРОМ (2 ПОЛКИ)

1) установите опорную втулку в металлическую корзину согласно рисунку 1 и используйте ключ из комплекта для затягивания блокирующей гайки

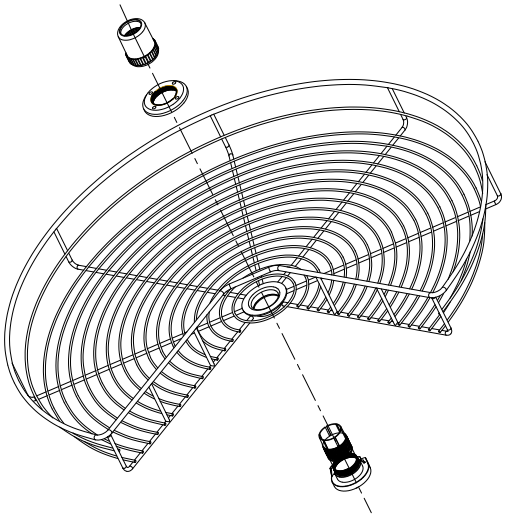

(Рисунок 1)

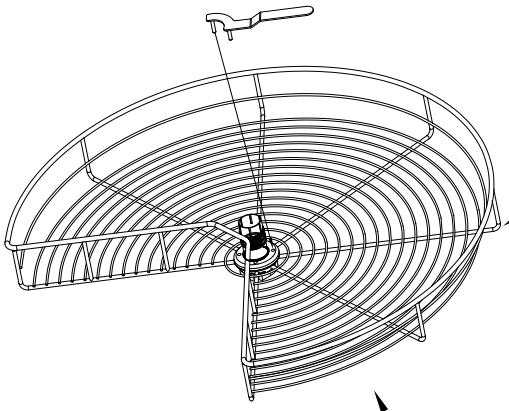

(Рисунок 2)

внимание: зафиксируйте опорную шайбу совместив защелку с металическим прутом корзины как на увеличенном виде А.

(вид А)

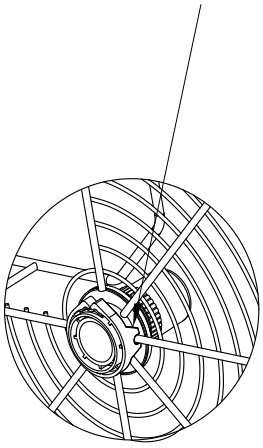

А. увеличенный вид

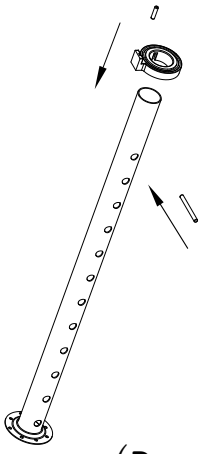

2) короткий штифт фиксирует угол поворода металлической корзины, для установки положения вращающейся корзины по высоте используйте длинный штифт и соответствующие отверстия по высоте на длинной металлической трубке , согласно рисунку 3

(Рисунок 3)

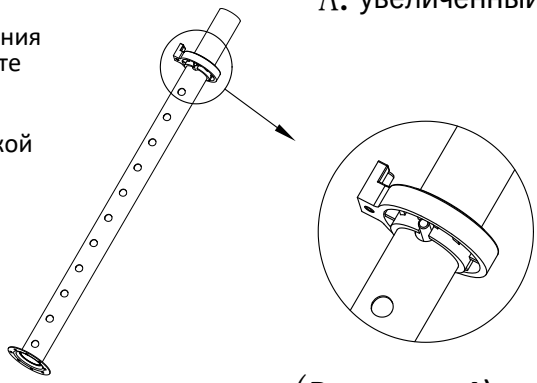

(Рисунок 4)

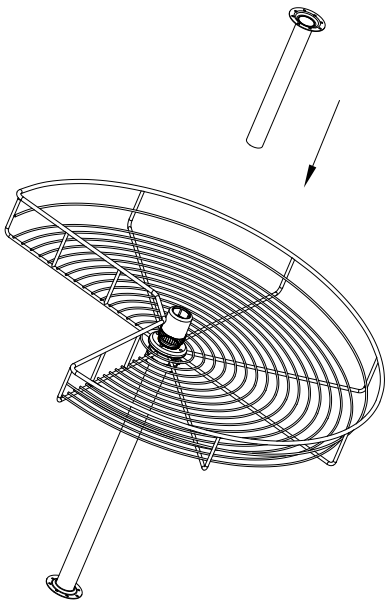

3) собранную корзину согласно рисунка 2 установите в длинную трубу с установленной опорной шайбой согласно рисунка 4 затем присоединить короткую металлическую трубу. Получившуюся конструкцию согласно рисунка 6 зафиксируйте внутри корпуса тумбы шурупами в верхний и нижний фланец на трубах.

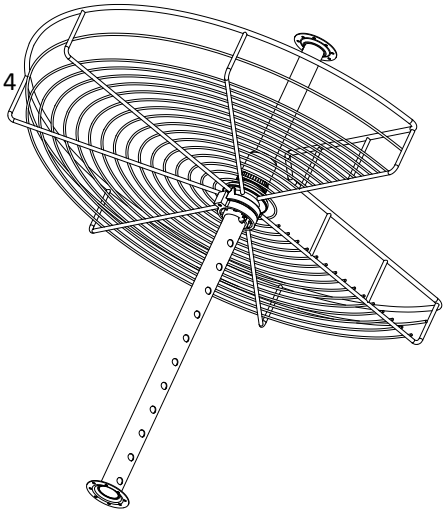

(Рисунок 5)

(Рисунок 6)
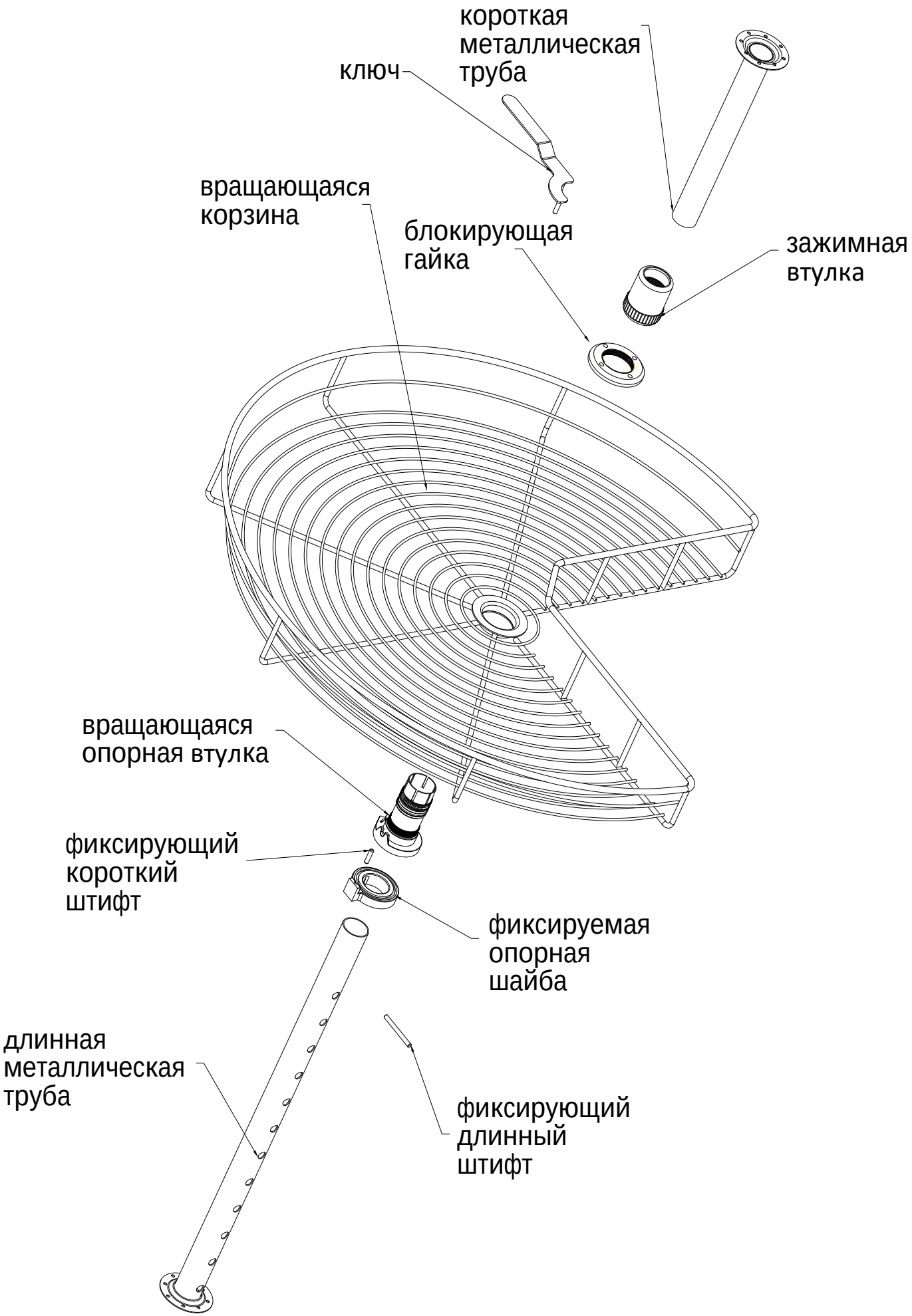
Комплектация для сборки КАРУСЕЛЬ 3/4 GIFF D=750 ХРОМ (2 ПОЛКИ)